MANUT LM MAN - MANIPULATEUR DE CHARGES AVEC POTENCE (ATEX)

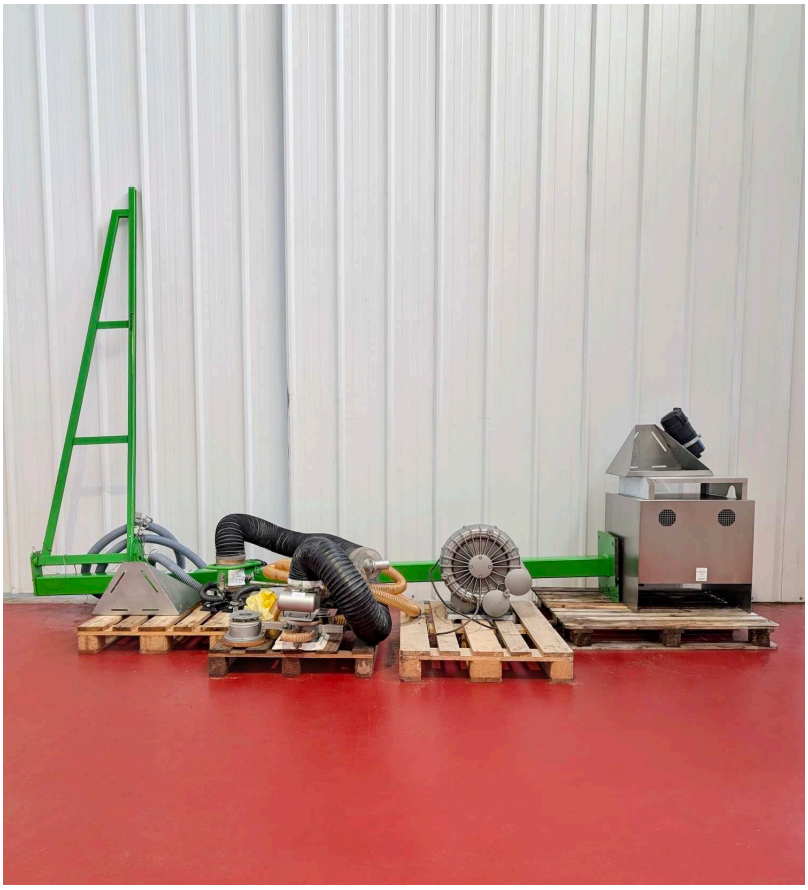

Nos clients évaluent nos services via la Société des Avis Garantis, découvrez tous leurs avis.

UGS : 12077 | **Catégories :** Matériel de manutention, Matériel de transfert / convoyage industriel

DESCRIPTION TECHNIQUE

Fabricant : Manut LM

Modèle : MAN

Année : 2017

Type : Manipulateurs à tube de levage par le vide

Application : Manutention sacs et cartons

contact@osertech.eu / +33 2 37 90 28 78

Charge max : 30 kg

Classification : ATEX

Pompe à vide : Becker SV 8 400/2

Dimensions : voir plan photos.

contact@osertech.eu / +33 2 37 90 28 78



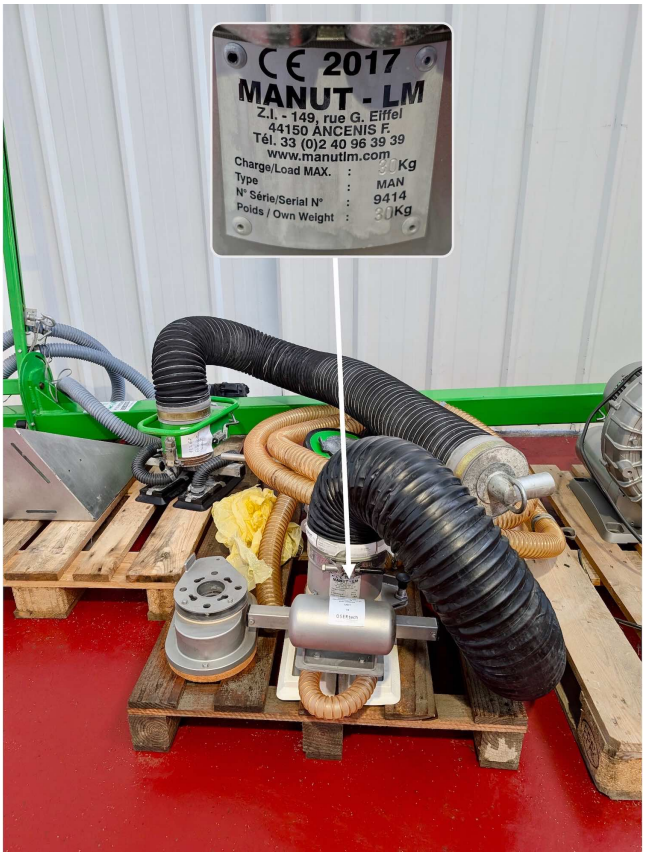

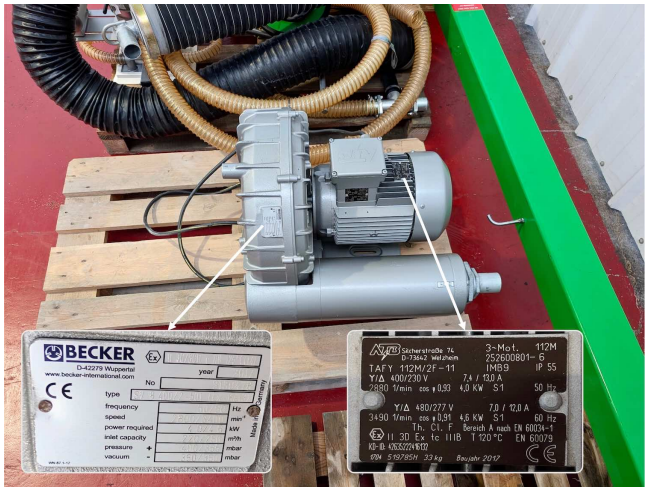



contact@osertech.eu / +33 2 37 90 28 78



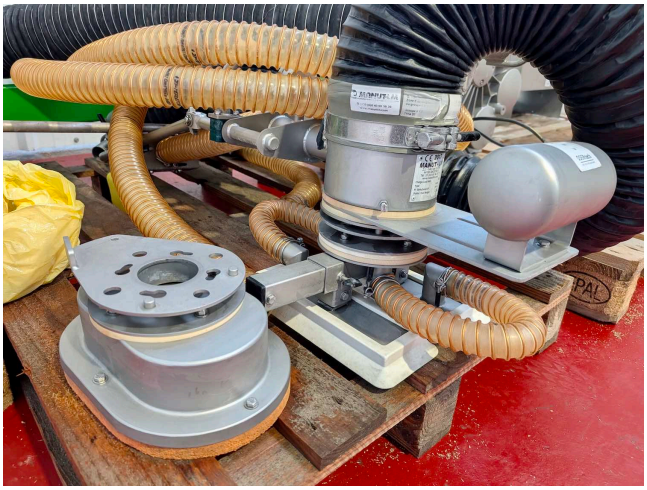

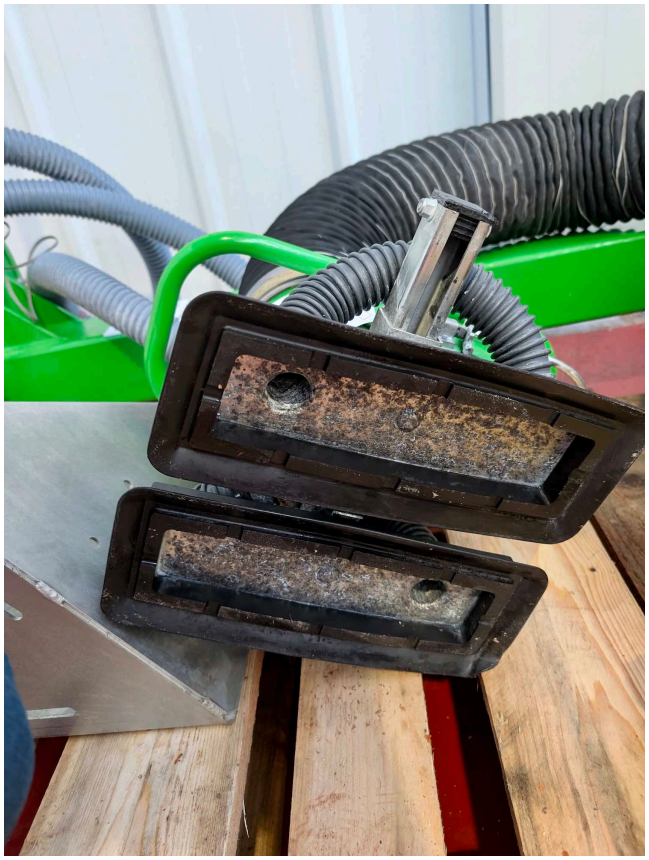



contact@osertech.eu / +33 2 37 90 28 78



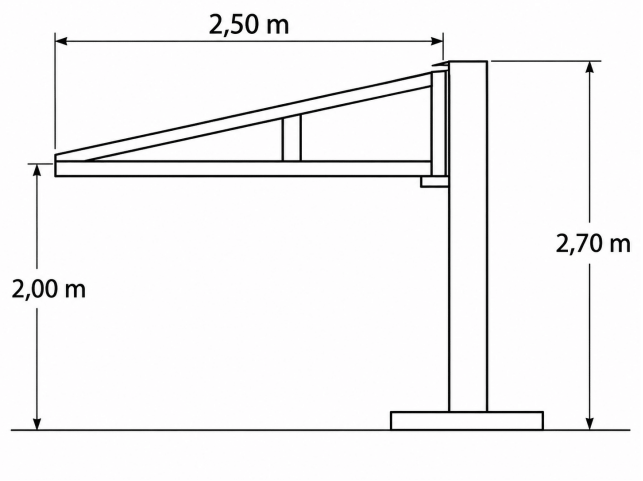

contact@osertech.eu / +33 2 37 90 28 78